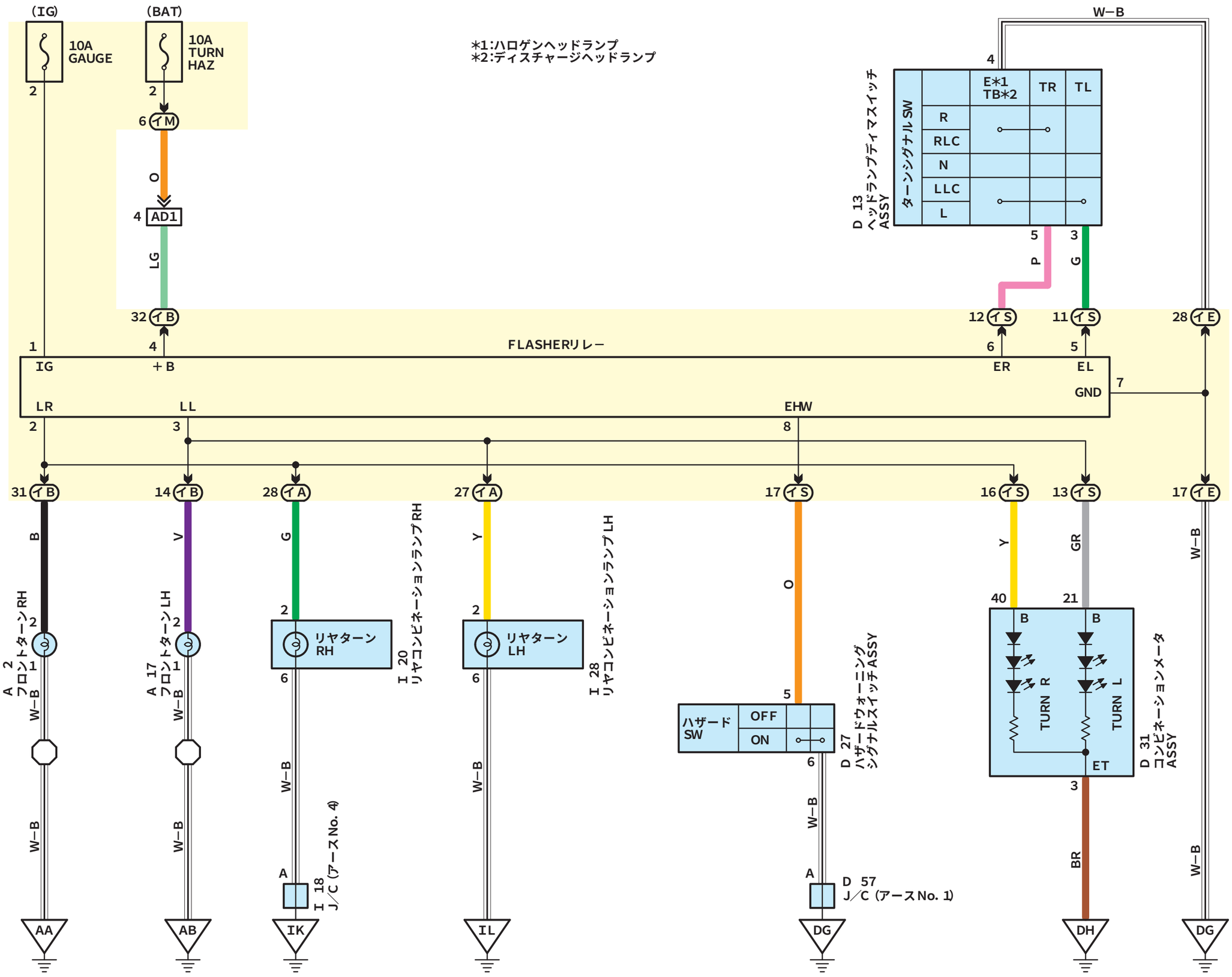
(IG)
(BAT)
10A GAUGE
10A TURN HAZ
*1:ハロゲンヘッドランプ
*2:ディスチャージヘッドランプ
W−B
D 13 ヘッドランプディマスイッチ ASSY
ターンシグナルSW
E*1 TB*2
TR
TL
R
RLC
N
LLC
L
FLASHERリレー
IG
＋B
ER
EL
GND
LR
LL
EHW
A 2 フロントターンRH
A 17 フロントターンLH
I 20 リヤコンビネーションランプRH
I 28 リヤコンビネーションランプLH
リヤターン RH
リヤターン LH
I 18 J/C (アースNo. 4)
ハザード SW
OFF
ON
D 27 ハザードウォーニング シグナルスイッチASSY
D 57 J/C (アースNo. 1)
TURN R
TURN L
ET
D 31 コンビネーションメータ ASSY
AA
AB
IK
IL
DG
DH
DG
hs00q057
x325s0305000293