＊ 1:時間調整間欠機能付き

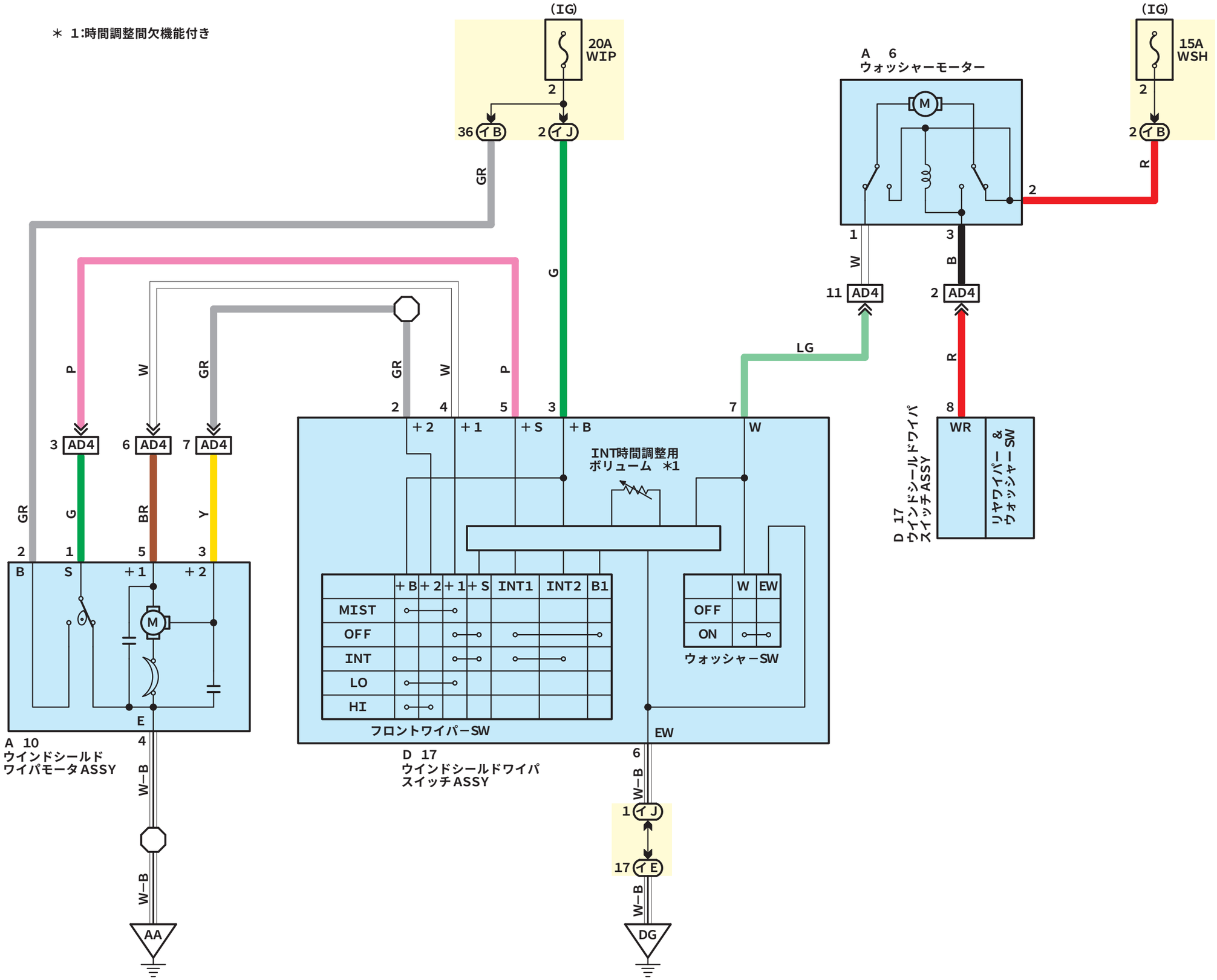

hs00q051
x325s0305000243