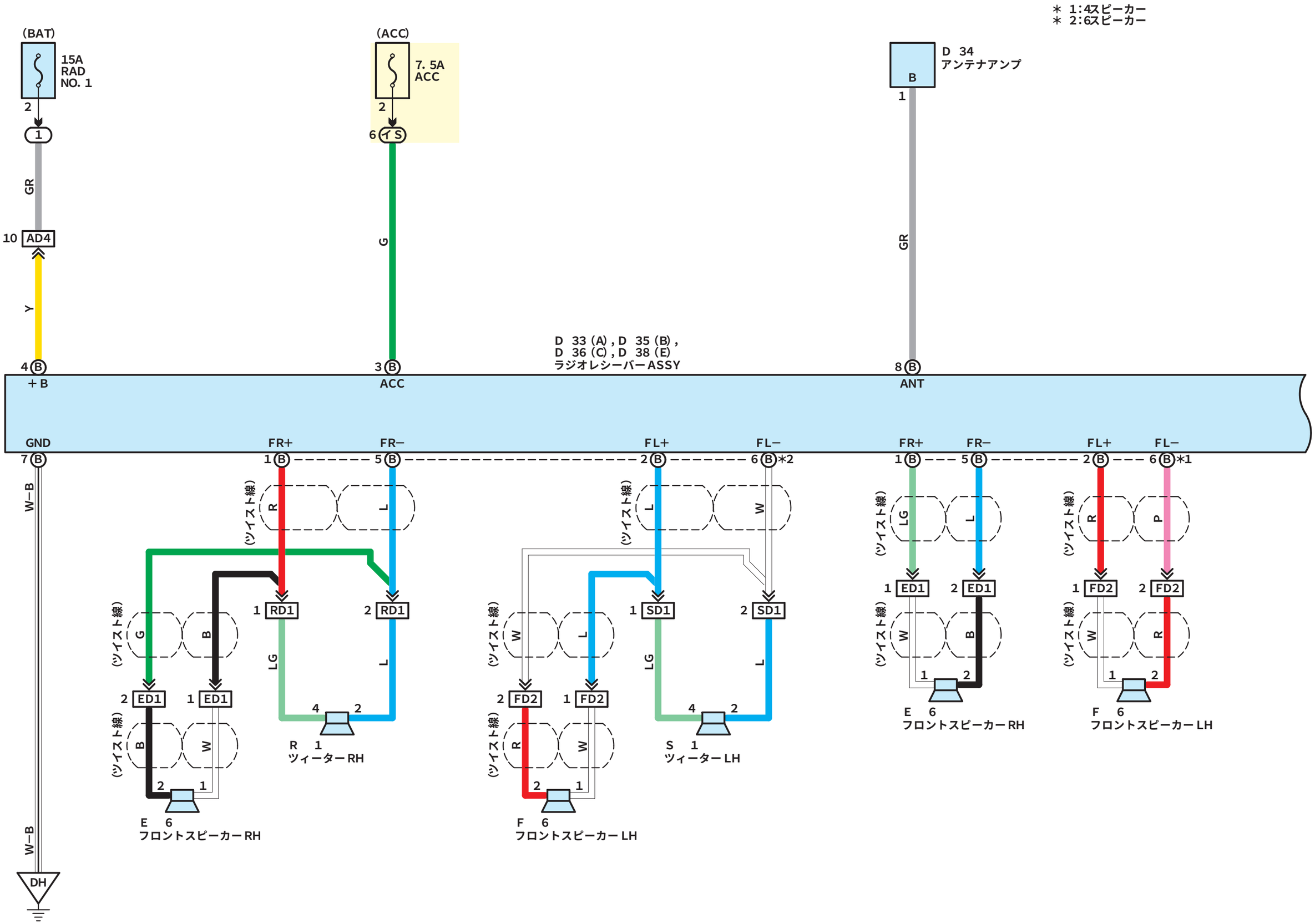

hs00q042
x325s0305000223

＊ 2:6スピーカー

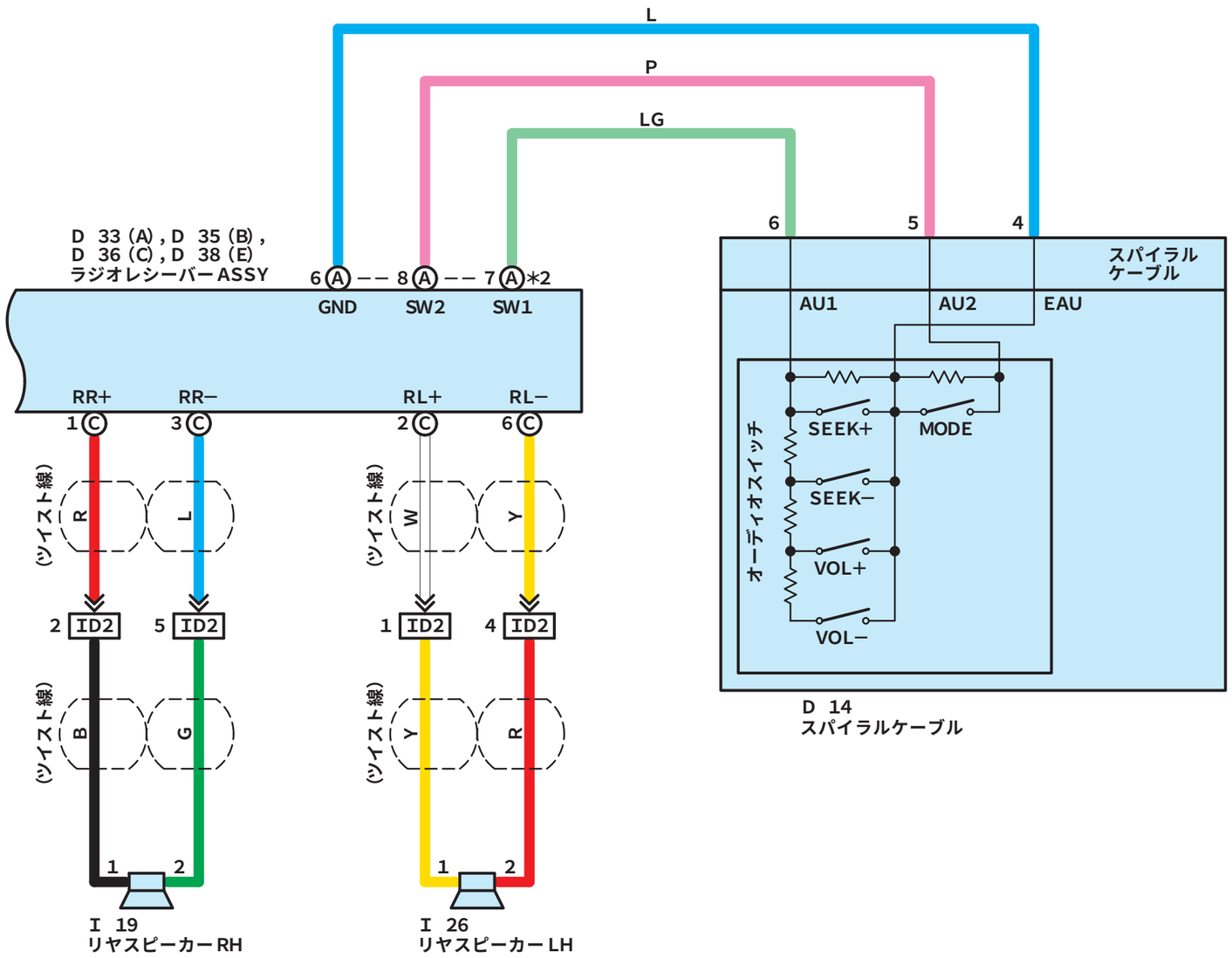

hs00q043
x325s0305000223