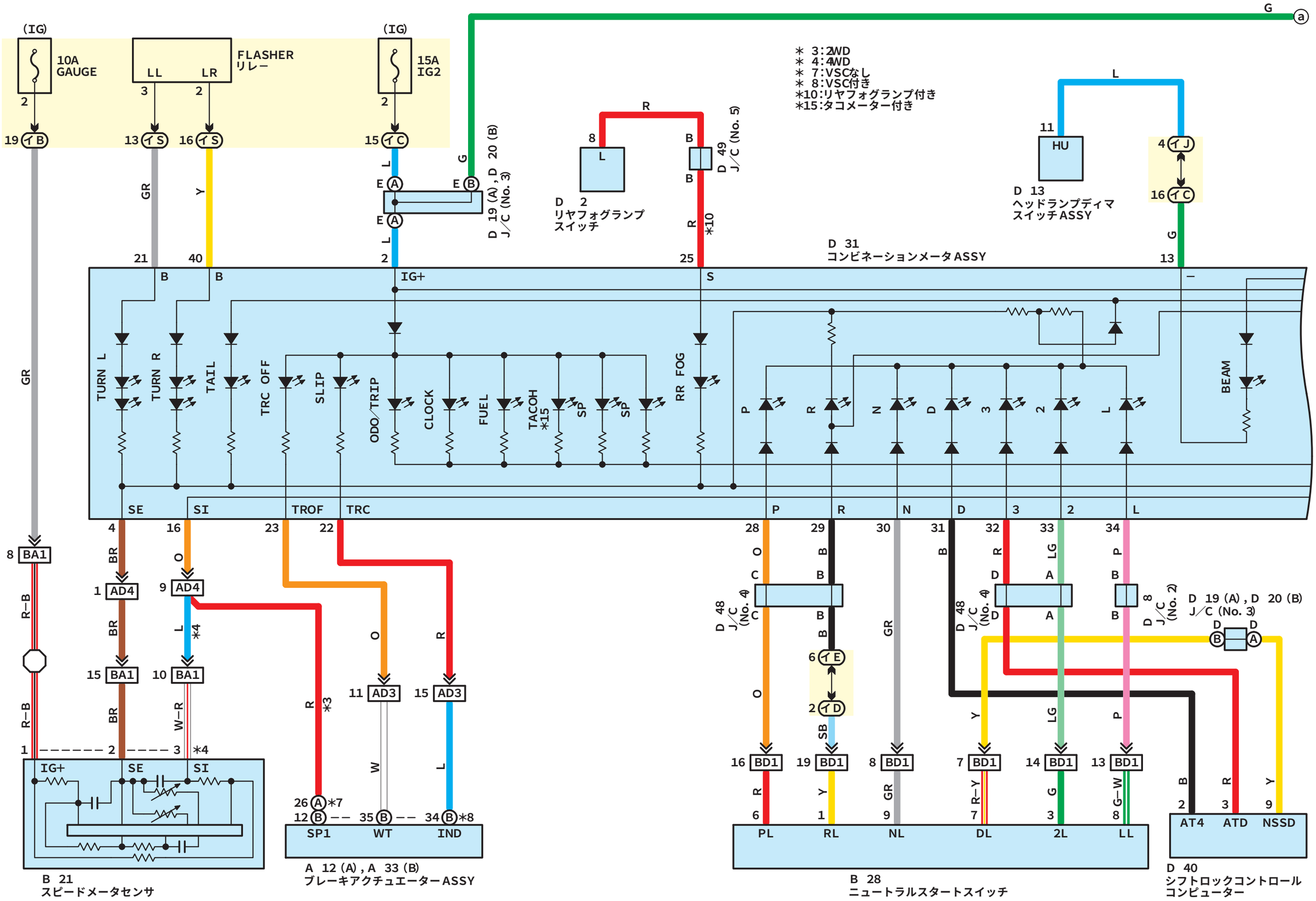

hs00q038
x325s0305000233

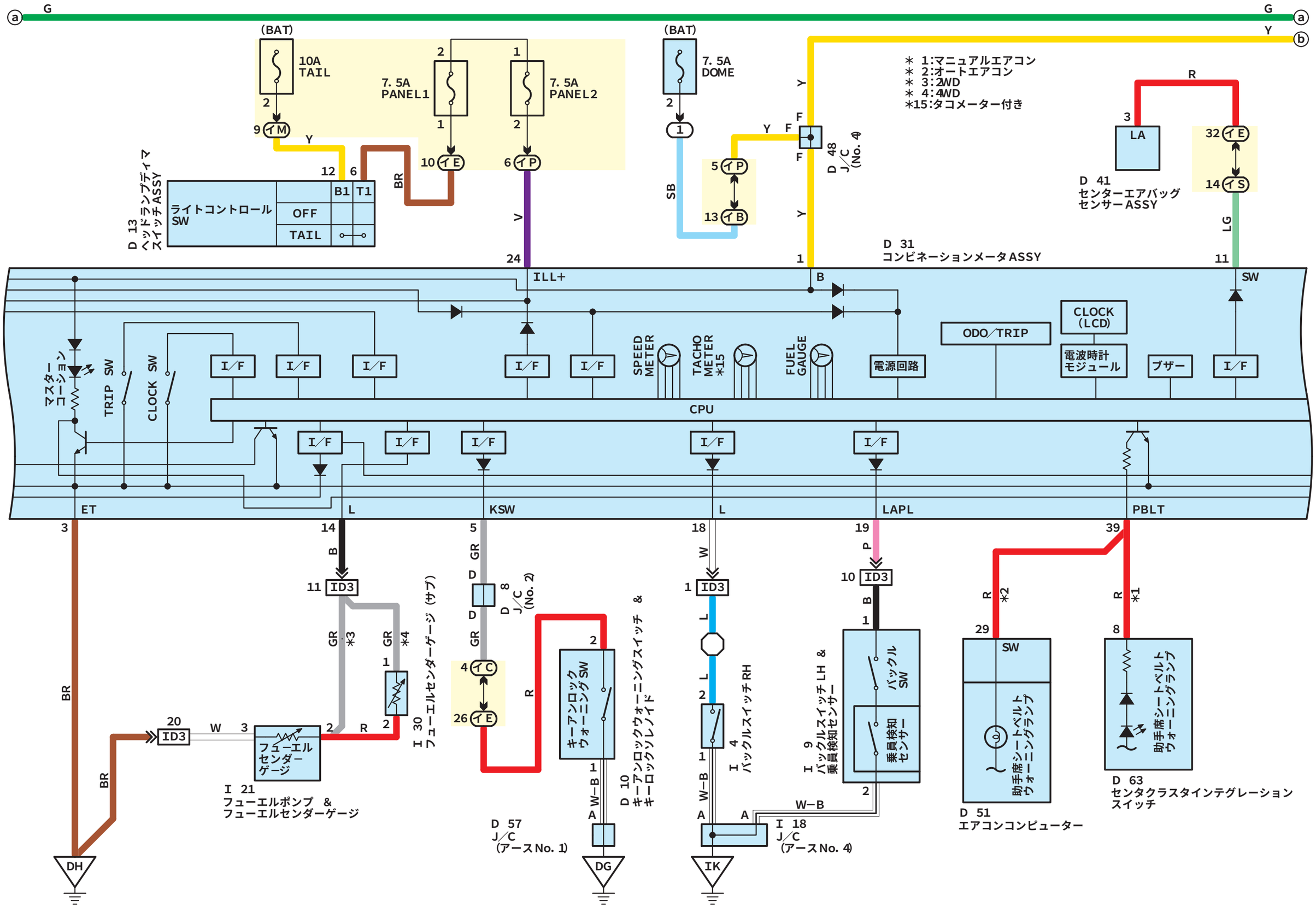

hs00q039
x325s0305000233

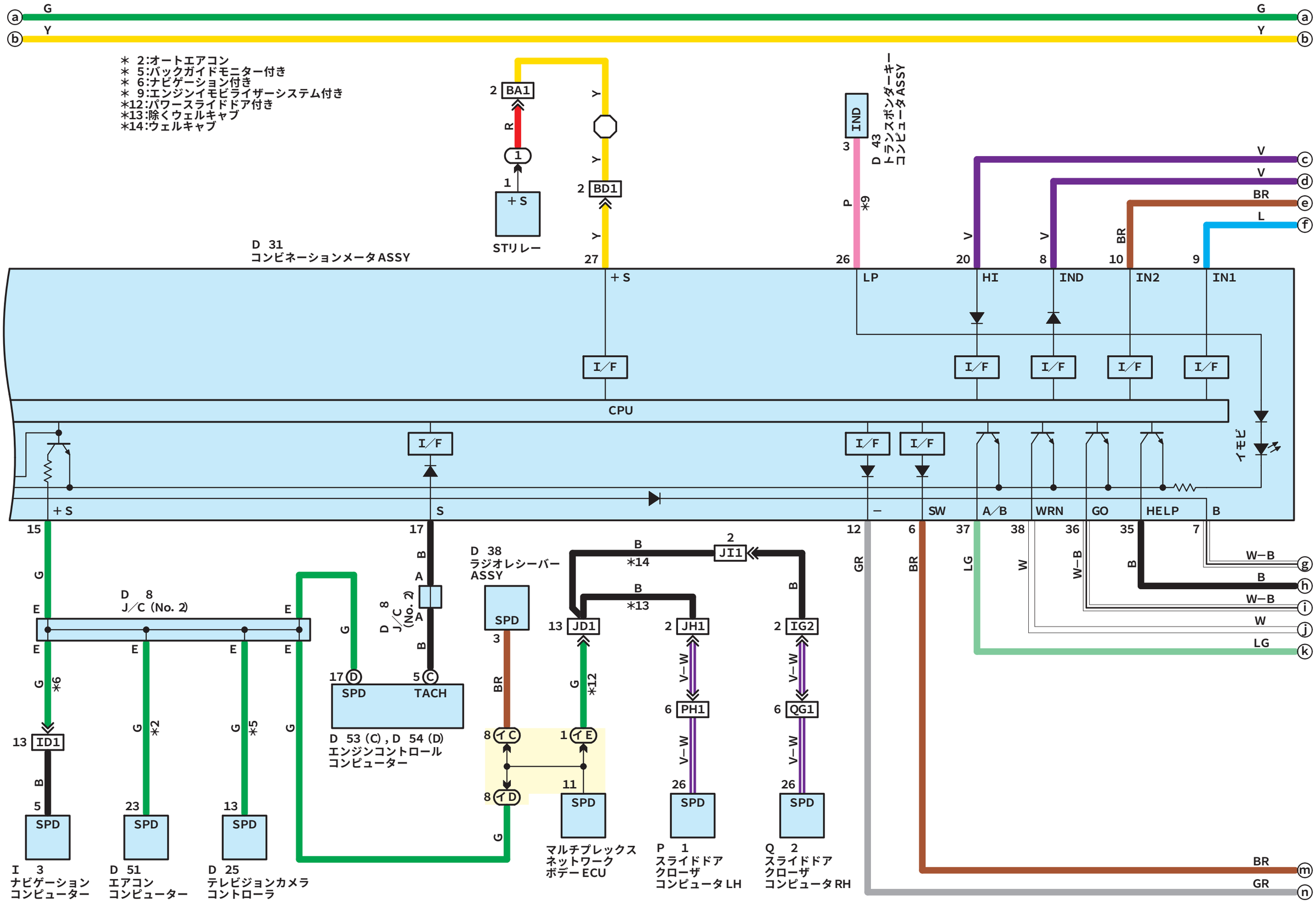
＊ 2:オートエアコン
＊ 5:バックガイドモニター付き
＊ 6:ナビゲーション付き
＊ 9:エンジンイモビライザーシステム付き
＊12:パワースライドドア付き
＊13:除くウェルキャブ
＊14:ウェルキャブ
STリレー
D 43
トランスポンダーキー
コンピュータASSY
D 31
コンビネーションメータASSY
CPU
I/F
イモビ
D 8
J/C (No. 2)
D 53 (C), D 54 (D)
エンジンコントロール
コンピューター
D 38
ラジオレシーバー
ASSY
マルチプレックス
ネットワーク
ボデーECU
P 1
スライドドア
クローザ
コンピュータLH
Q 2
スライドドア
クローザ
コンピュータRH
I 3
ナビゲーション
コンピューター
D 51
エアコン
コンピューター
D 25
テレビジョンカメラ
コンピューラ
hs00q040
x325s0305000233

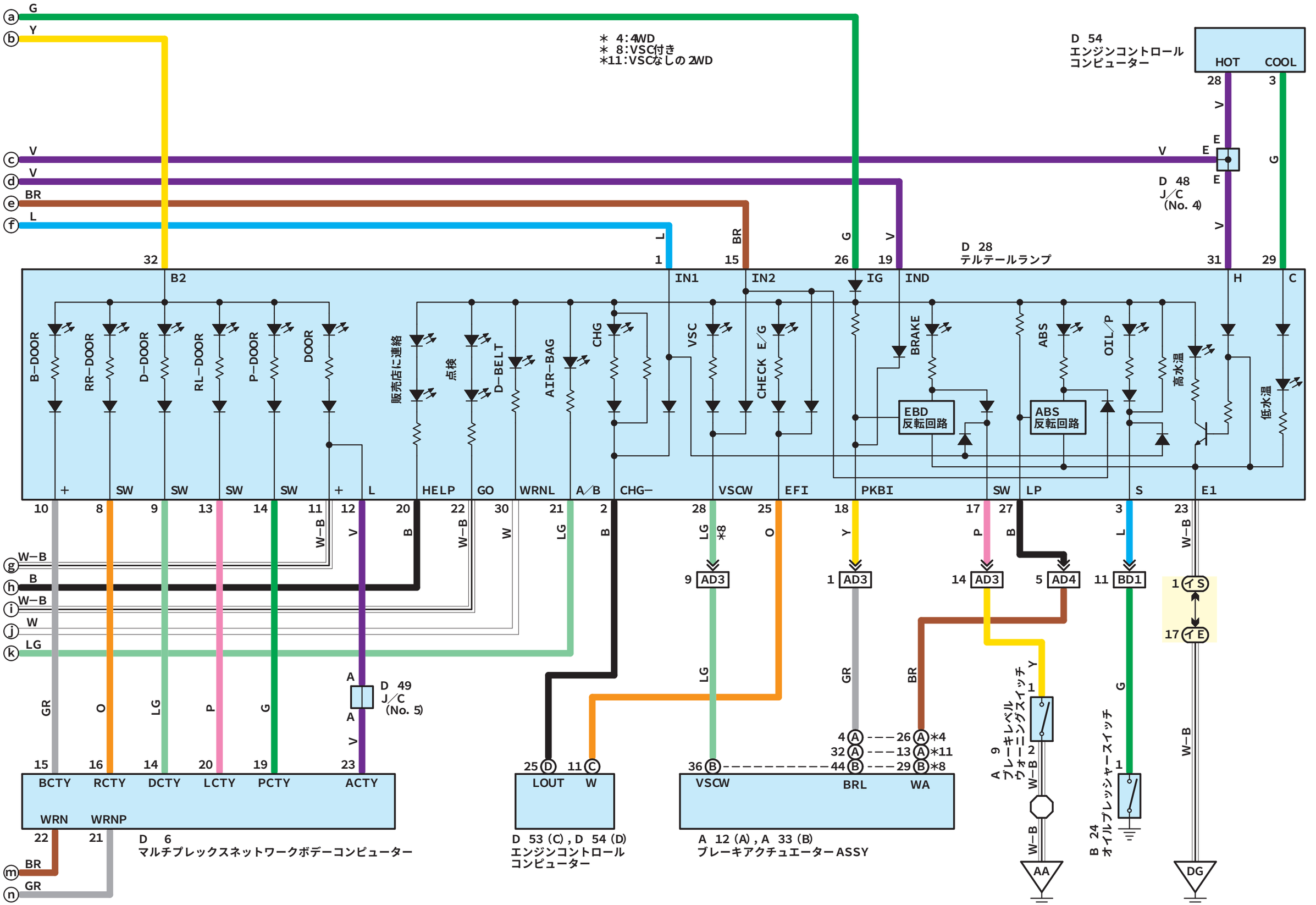
＊ 4:4WD
＊ 8:VSC付き
＊11:VSCなしの2WD
D 54
エンジンコントロール
コンピューター
HOT
COOL
D 48
J/C
(No. 4)
D 28
テルテールランプ
B2
IN1
IN2
IG
IND
H
C
B-DOOR
RR-DOOR
D-DOOR
RL-DOOR
P-DOOR
DOOR
販売店に連絡
点検
D-BELT
AIR-BAG
CHG
VSC
CHECK E/G
BRAKE
ABS
OIL/P
高水温
低水温
EBD
反転回路
ABS
反転回路
HELP
GO
WRNL
A/B
CHG−
VSCW
EFI
PKBI
SW
LP
S
E1
D 49
J/C
(No. 5)
BCTY
RCTY
DCTY
LCTY
PCTY
ACTY
WRN
WRNP
D 6
マルチプレックスネットワークボデーコンピューター
LOUT
W
D 53 (C), D 54 (D)
エンジンコントロール
コンピューター
VSCW
BRL
WA
A 12 (A), A 33 (B)
ブレーキアクチュエーターASSY
AD3
AD3
AD3
AD4
BD1
ブレーキレベル
ウォーニングスイッチ
A 9
オイルプレッシャースイッチ
B 24
AA
DG
hs00q041
x325s0305000233